ՀԱՆԳՈՒՅՑ 3 Մ1:20

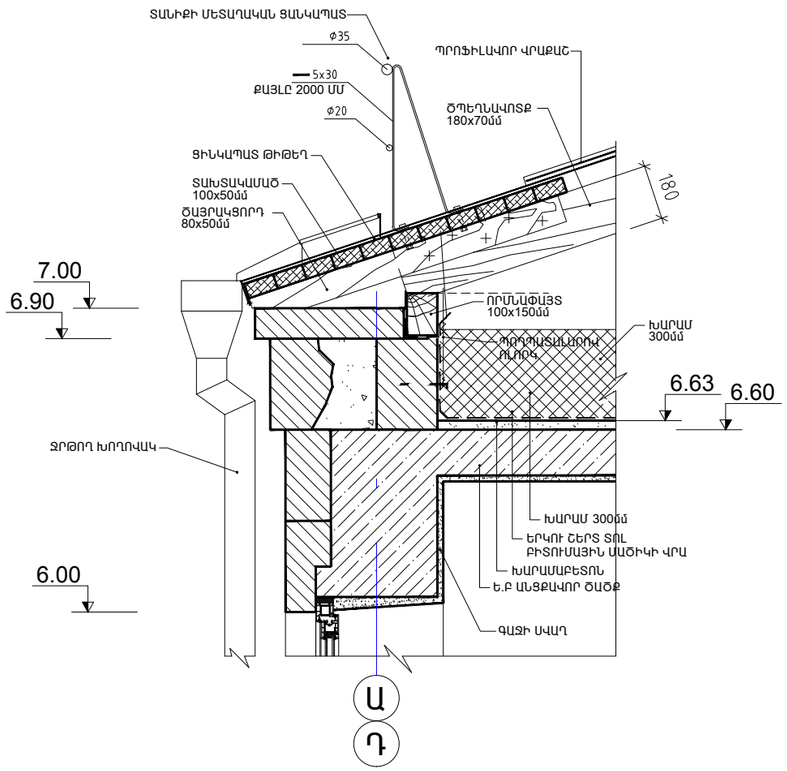

ՀԱՆԳՈՒՅՑ 1 Մ1:20

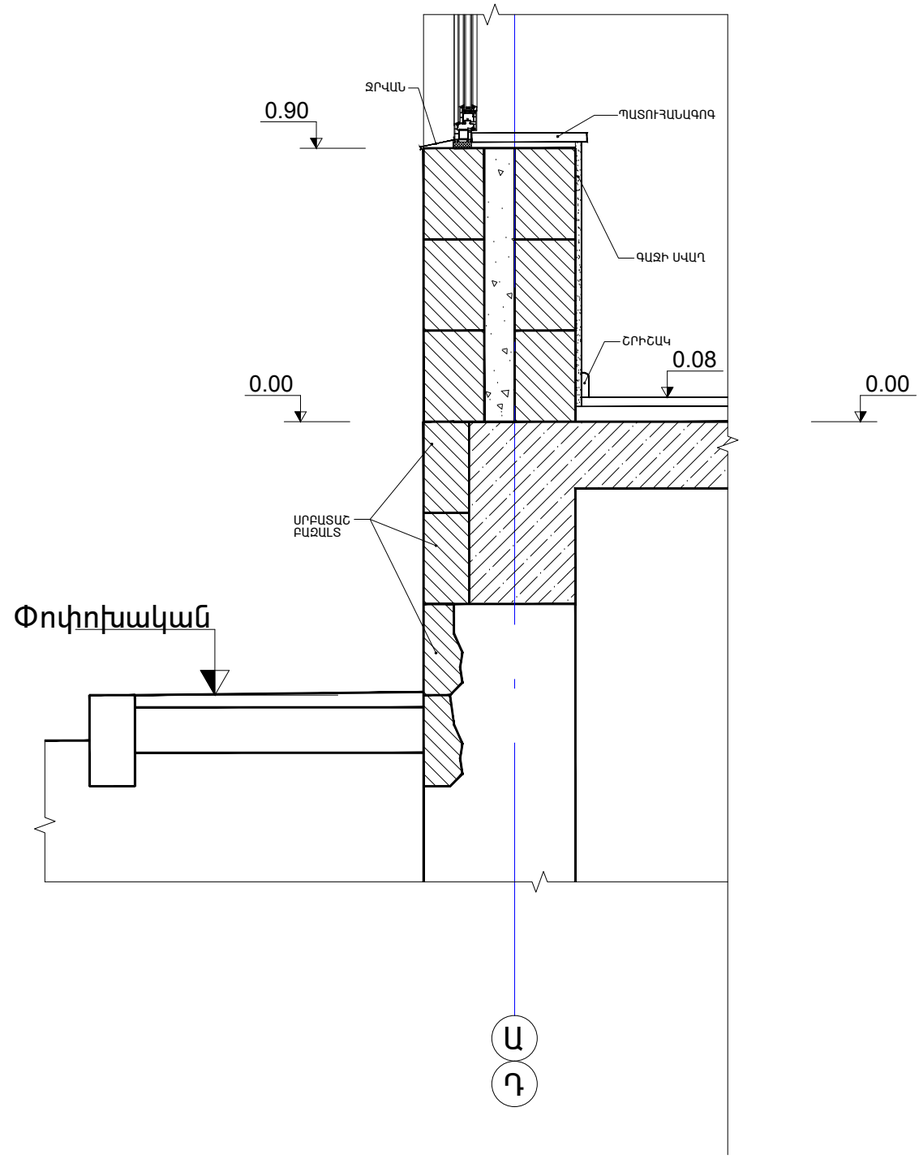

ՀԱՆԳՈՒՅՑ 2 Մ1:20

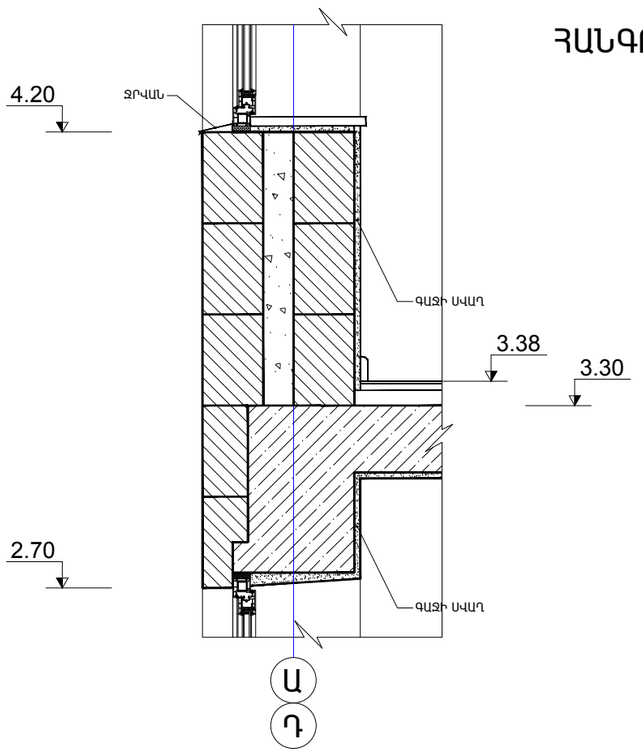

				ՊԱՏՎԵՐ 05-14	ԱԼԲՈՄ 1	ՄԱՍ Ճ
ՆԳՃ	Մ.ԵՇԻԼԲԱՇՅԱՆ					
ՆԱԽԱԳԾ	Մ.ԵՇԻԼԲԱՇՅԱՆ			ՀՀ ՇԻՐԱԿԻ ՄԱՐԶԻ ՎԱՐԴԱՁՈՐԻ 100 ՏԵՂԱՆՈՑ ԴՊՐՈՑԻ ԿԱՌՈՒՑՄԱՆ ԱՇԽԱՏԱՆՔԱՅԻՆ ՆԱԽԱԳԻԾ		
					ՓՈՒԼ	ԹԵՐԹ	ԹԵՐԹԵՐ
					Ա.Ն.	Ճ-11	25
				ՀԱՆԳՈՒՅՑՆԵՐ 1,2,3	«ԵՐԱՆԳ» ՍՊԸ		

YERANG LLC Architectural designing and construction